fontmarti

www.fontmarti.com

972 235 233

PROTECCIÓ

COVID-19
Coronavirus

GEL HIDROALCOHÒLIC

500ml

DESCRIPCIÓN

Gel Hidroalcohólico de manos sin agua, ideal para la limpieza y cuidado de las manos para cualquier profesional que precise la higiene de las manos en cualquier lugar de una forma rápida.

FÓRMULA

Formulado con glicerina que favorece la hidratación natural de la piel, evitando la pérdida de humedad de la misma.

APLICACIÓN

Aplicar aprox. 3ml. de producto en la mano y frotar ambás manos durante 30 segundos hasta que se absorba y se evapore.

ALCOHOL 70% HIGIENITZANT en Pulveritzador

(1 de 2)

500ml

BENEFICIOS

- **70% ALCOHOL**
- **SIN AGUA Y SIN LEJÍA**
- **LIMPIEZA**
- **NO MANCHA**
- **FÁCIL APLICACIÓN** INCLUSO EN ZONAS COMPLICADAS
- **AGRADABLE PERFUME DE EUCALIPTO**

MODO DE EMPLEO

- Agitar antes de usar.
- Pulverizar sobre la superficie a limpiar (máximo 5 segundos).
- Se recomienda el uso de un paño para distribuir de manera uniforme el producto.
- No necesita aclarado.

ALCOHOL 70% HIGIENITZANT en Pulveritzador

(2 de 2)

APLICACIONES

Ascensores

Barandillas

Bolsas y cestas

Carros de la compra

Coches

Cubos de basura

Electrodomésticos

Envases

Hogar

Maquinaria

Mesas y mostradores

Pomos

Sillas y asientos

Suela de calzado

Textiles

Utensilios de limpieza

Se recomienda realizar una prueba en un lugar no visible antes de utilizar el producto

MASCARETA HIGIÈNICA

- Fabricades amb 100% Polopropilè (Spun-bonded 45gr/m2)
- Un sol ús

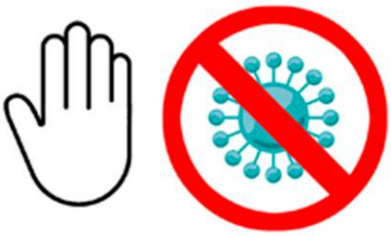

FRONTAL

LATERAL

FICHA TÉCNICA

REFERENCIA **MSDNBL MASCARILLA HIGIÉNICA 19x29 BLANCA UN SOLO USO 100 UDS.(12 PQ.).**

A. CARACTERÍSTICAS PRODUCTO

TIPO MATERIAL **100 %** P.P SPUNBOND NON WOVEN **SMS**
Nº DE CAPAS 1
TEST CALIDAD MASCARILLA SMS PP
Sobre los requisitos de fundamento en base a la norma EN 14683:2019 + AC:2019 de mascarillas quirúrgicas puntos 5.22, 5.2.3, y 5.2.4, para los tipos de mascarillas I, II Y IIR

MASCARETA HIGIÈNICA

- Fabricades amb 100% Polopropilè (Spun-bonded 45gr/m2)
- Un sol ús

		REQUISITOS DE FUNCIONAMIENTO				RESULTADOS MASCARILLA HIGIENICA (Promedio +-DS)
		MASCARILLA HIGIENICA **EPI**	MASCARILLA QUIRÚRGICA **TIPO II**	MASCARILLA QUIRÚRGICA **TIPO II**	MASCARILLA QUIRÚRGICA **TIPO IIR**	
5.2.2	EFICACIA FILTRACION BACTERIANA (BFE) (%)	>90	=95	=98	5.2.2	**88.29+- 3,25** EPI + TIPO I + TIPO II
5.2.3	RESPIRABILIDAD: PRESIÓN DIFERENCIAL (PA/cm^2)	>70	<40	<40	<60	**81+-2** EPI + TIPO I + TIPO II TIPO IIR
5.2.4	PRESIÓN DE RESISTENCIA A LAS SALPICADURAS (kPa)	No requerido	No requerido	No requerido	=16.0	**Fallan 0 de 32**

GRAMAJE	45 GR
ANCHO SERVICIO	19 CM
LARGO SERVICIO	29 CM
PESO P.P.	2.2 GR TOLERANCIA MIN/MAX +/- 2%
UNIDADES / CAJA	1200 UD

B. CARACTERÍSTICAS EMPAQUETADO (CAJA)

UNIDADES / CAJA	1200 UD
PESO P.P.	2.640 GR
PESO CAJA	395 GR
PESO PLÁSTICO	85 GR
PESO TOTAL CAJA	3.120 GR

C. CARACTERÍSTICAS CAJA

LARGO	41 CM
ANCHO	32 CM
ALTO	18 CM
OBSERVACIONES	CAJA MARRON IMPRESA.

D. PALETIZADO

CAJAS /PALETIZADO	20
PALET	80x120

EU Ecolabel ES-V/004/004.

LL-C (Certification) ZERO WASTE

MASCARILLA HIGIÉNICA

RECOMENDACIONES DE USO

(2 de 3)

LAVARSE LAS MANOS ANTES DE TOCAR LA MASCARILLA

LOCALIZAR EL CENTRO DE LA MASCARA Y COLOCARLA EN EL PUENTE DE LA NARIZ

ASEGURAR LAS CINTAS DETRÁS DE LA CABEZA Y SOBRE EL CUELLO

CUBRIR LA BOCA Y LA NARIZ COMPLETAMENTE

QUÍTESE LA MÁSCARA POR DETRÁS DESATANDO LOS CORDONES CON LAS MANOS LIMPIAS

TIRAR LA MÁSCARA EN UN CONTENEDOR CERRADO SIN TOCAR LA PARTE DELANTERA

MÁSCARA HIGIÉNICA COLOCADA CORRECTAMENTE

NO TOQUE LA MÁSCARA MIENTRAS LA USA, SI LO HACE LAVE LAS MANOS

REEMPLACE LA MÁSCARA SI SE HUMEDECE **Y NO LA REUTILICE**

PANTALLA PROTECTORA FACIAL (1 de 3)

*IMPORTANTE ANTES DE EMPEZAR: LA PERSONA ENCARGADA DE SACAR LOS COMPONENTES Y REPARTIRLOS TIENE QUE HACERLO UTILIZANDO GUANTES Y MASCARILLA, MANTENIENDO EN TODO MOMENTO LAS MEDIDAS DE SEGURIDAD E HIGIENE PERTINENTES.

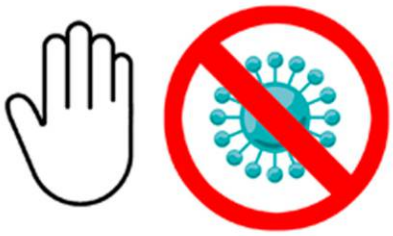

Descripción del producto

La pantalla protectora facial AT™ 500 proporciona una solución versátil y cómoda para los usuarios que requieran de protección. Diseñada para el fácil montaje y comfort.

Características principales

. Calibración para diferentes contornos craneales
. Protección ocular
. Visión de gran angular
. Cinturón craneal interior para prevenir el empañado del visor

Tallas

Talla única con calibración posible entre 54 y 62 cm

Uso y almacenaje

. Indicado para la protección de proyecciones líquidas en diferentes ambientes expuestos al contagio del COVID-19

. Indicada para proteger facialmente contra la proyección de virutas y partículas punzantes provenientes de materiales com madera, hierro o plásticos

. Rango de temperatura en uso: de 5ºC a +50ºC

. Condiciones recomendables de almacenaje: de 0ºC a +55ºC, <85% humedad

. Tiempo máximo recomendado de vida durante almacenaje: 5 años

Limitación de uso

. Nunca modifique o altere el producto subministrado.

. No utilice este producto para otros fines que no sean los específicamente recomendados.

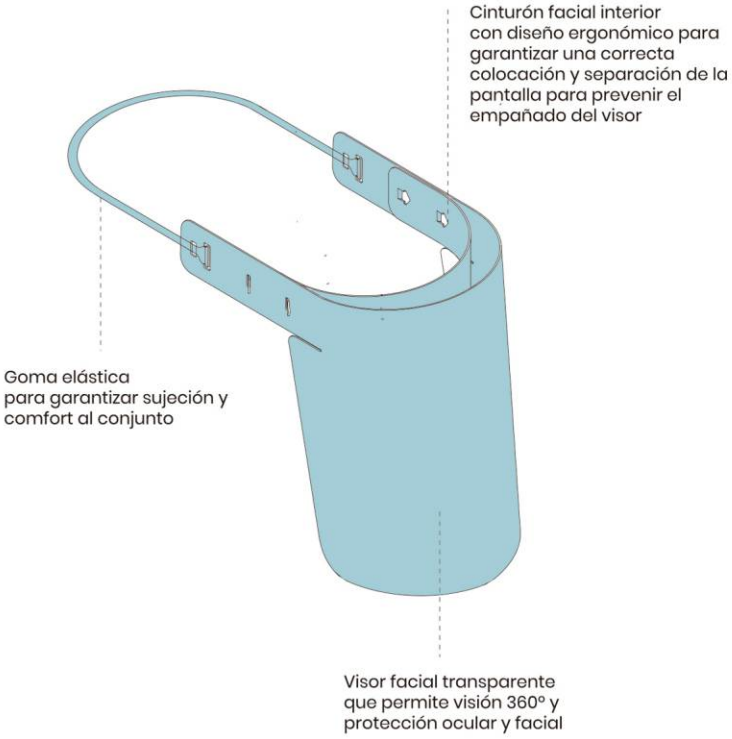

PANTALLA PROTECTORA FACIAL (2 de 3)

- Instruccions de muntatge

1

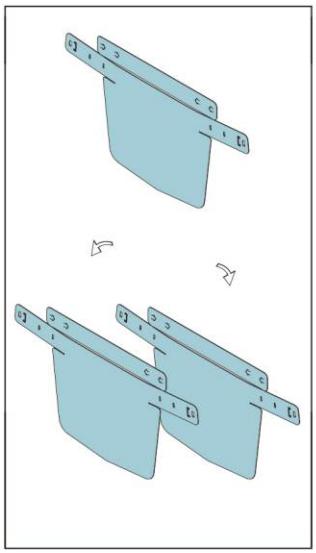

Retirar las capas protectoras de las dos caras.

2

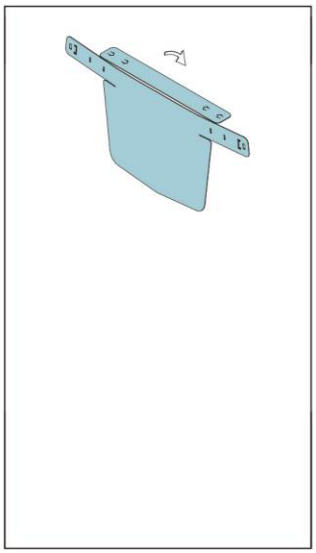

Partir las lenguetas que unen las dos piezas.

3

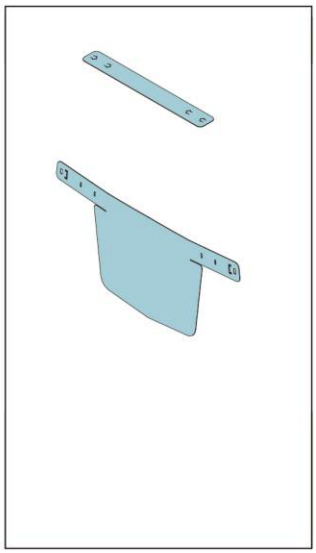

Tiene que quedar dividido en dos partes como se ve en la imagen: el cinturón de regulación craneal y el protector facial.

4

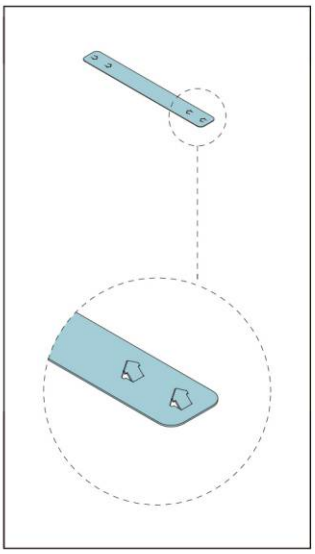

Subir las lenguetas del cinturón craneal tal como se indica en la imagen.

5

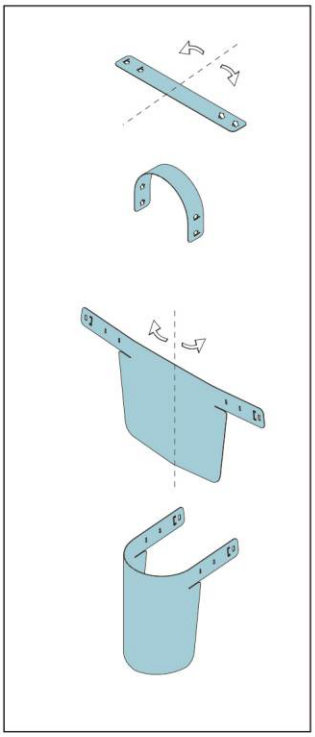

Una vez dividido, se procede a doblar las dos piezas según las indicaciones.

6

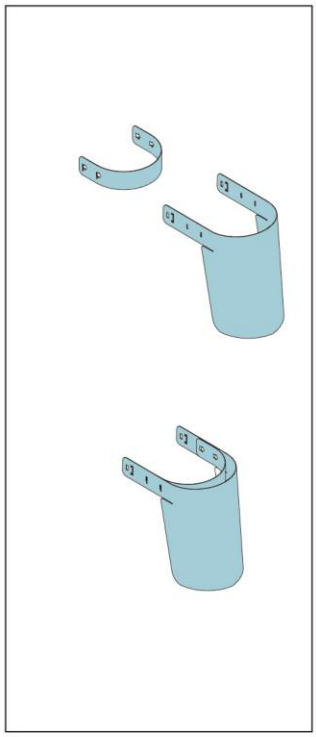

Unir las dos piezas encajando las lenguetas que previamente hemos doblado.

7

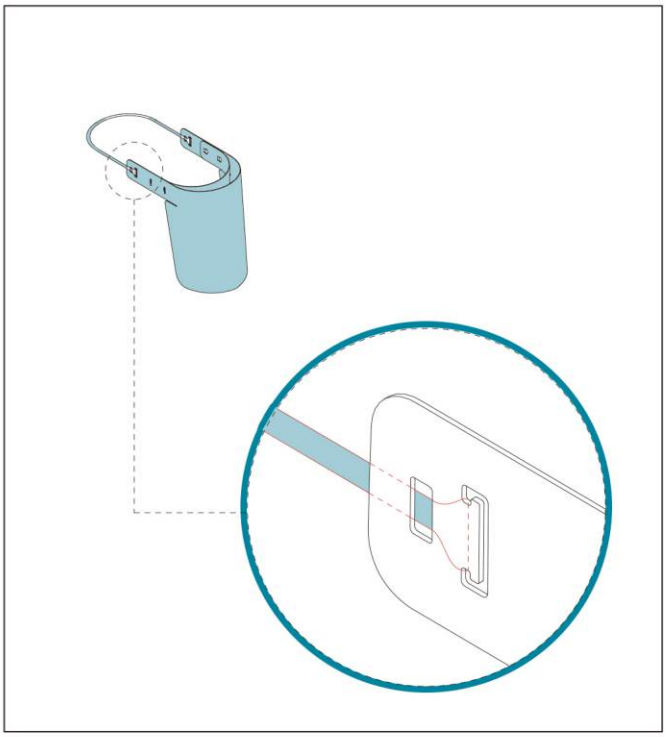

Colocar la goma de sujeción tal com se indica en el detalle de la imagen.

PANTALLA PROTECTORA FACIAL (3 de 3)

- Imatges finals de la pantalla protectora facial muntada

MAMPARA DE PROTECCIÓ ANTI CONTAGI

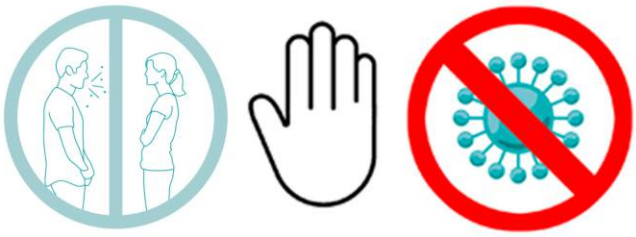

- Barrera anticontagi
- Metacrilat transparent
- Fàcil muntatge
- Sense instal·lació
- Mides: amplada x alçada

MODEL A
900x750mm

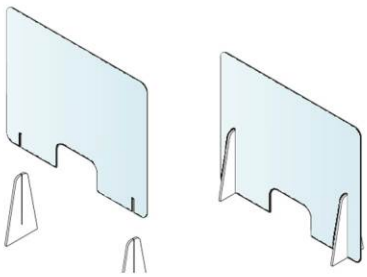

MODEL B
900x750mm
(separació amb mostrador de 20cm)

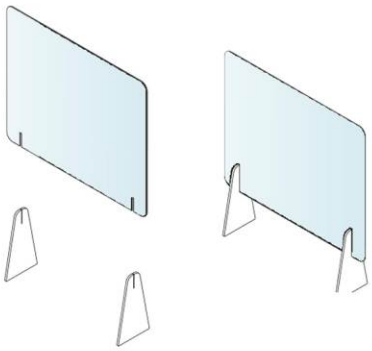

MODEL C
750x900mm

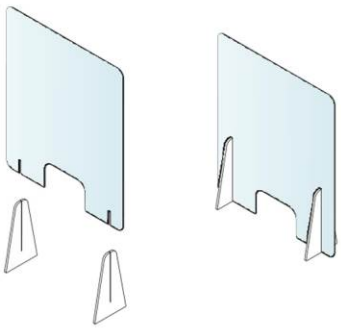

MODEL D
1500x900mm

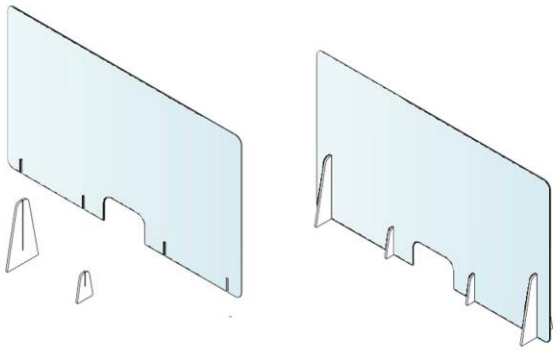

MODEL E
900x750mm
(inclou cable
i accessoris)

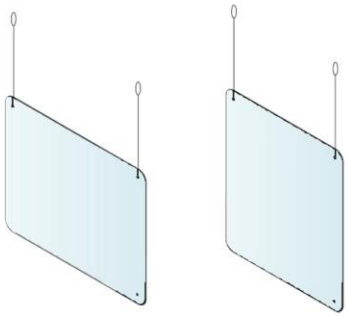

MODEL F
1500x900mm
(inclou cable
i accessoris)

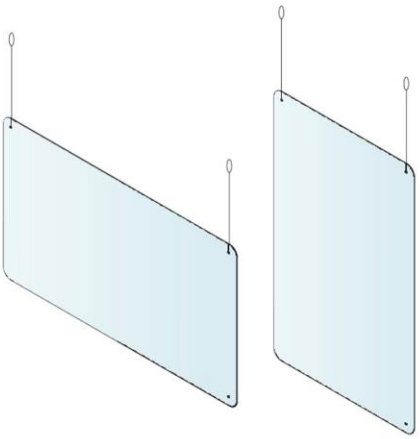

PROTECCIÓ COVID-19 Coronavirus

ntmarti

SEPARADOR EN POLIPROPILÈ
SEGURTEK

100% RECYCLABLE PACKAGING

According to **ISO 18604**

CARACTERÍSTICAS

- Resistente al agua y productos de desinfección
- Visibilidad
- Lavable
- Ligero
- Higiénico
- Personalizable
- Medidas: 1240 x 600 x 1670 mm.

ENTORNO LABORAL

- Oficinas
- Salas de reuniones
- Almacenes
- Salas de producción
- Puesto de trabajo
- Fábricas

PROTECCIÓ COVID-19 Coronavirus

fontmarti

COVID-19
Coronavirus

Tot el nostre suport als afectats per la malaltia

La salut i la seguretat és una de les nostres prioritats. Estem adoptant les mesures necessàries per protegir i garantir la salut dels nostres treballadors

Seguim operatius al 100%

per atendre totes les vostres comandes i consultes

Us continuarem portant les comandes al vostre establiment

Moltes gràcies per la vostra confiança

Equip FontMartí

FontMartí Spirit SLU
Carrer del Ter, 25 (Polígon Industrial)
17165 La Cellera de Ter (Girona)
972 235233
lluis@fontmarti.com/ info@fontmarti.com